SMS PROJECTOR PRECISION **PRO**

Tunga projektorer har aldrig varit så lätta.

Ett lättmonterat, snabbjusterat och servicevänligt takfäste för stora, tunga projektorer. Detaljrik konstruktion som är både snygg och mycket stabil. Den vridbara takplattan tillsammans med dold kabelgenomföring i pelaren ger en lika enkel som diskret installation. Den perfekta bilden hittas smidigt med hjälp av en lättskött framåt/bakåt-tilt och roterbarhet vänster-höger. Smarta distanser för enklare och snabbare installation. Fästet levereras med en universalsläde som passar de flesta tyngre projektorer. En säkerhetsvajer ingår för maximal säkerhet. Maxlast 30 kg. Färg: vit.

FRÅGOR & SVAR

Passar stativet min takhöjd?

SMS Projector Precision Pro kan beställas i tre fasta, kapbara längder 250, 500 och 1000 mm.

Krävs det stora ingrepp om man vill installera stativet i lokaler med innertak?

Ett speciellt förlängningsrör, SMS Precision Pro Pipe, finns för detta ändamål. Tack vare ett smalare rör blir hålen i innertaket små och fina.

INFO

- Färg: Vit.
- Maxvikt projektor: 30 kg
- Minimistorlek projektor: beror på hålbilden på projektorns undersida
- Vikt: 4 kg - 8,2 kg
- Längd: fasta kapbara längder 250/500/1000 mm
- Finjustering: finjusteringen görs helt utan verktyg
- Universalsläde inkluderas i paketet
- Framåt/bakåt-tilt samt roterbar vänster - höger
- Säkerhetsvajer ingår, för maximal säkerhet
- Smarta distanser ger enklare och snabbare installation

ART. NR	BESKRIVNING
PP170001	SMS Projector Precision Pro 250
PP170002	SMS Projector Precision Pro 500
PP170003	SMS Projector Precision Pro 1000

TILLBEHÖR

Förlängningsrör till installation med innertak:

Art.nr	*Beskrivning*
PP170050	SMS Projector PRO Ext 440-800
PP170051	SMS Projector PRO Ext 790-1500

Technical drawing (mm)
PP170001 / SMS Projector Precision PRO 250

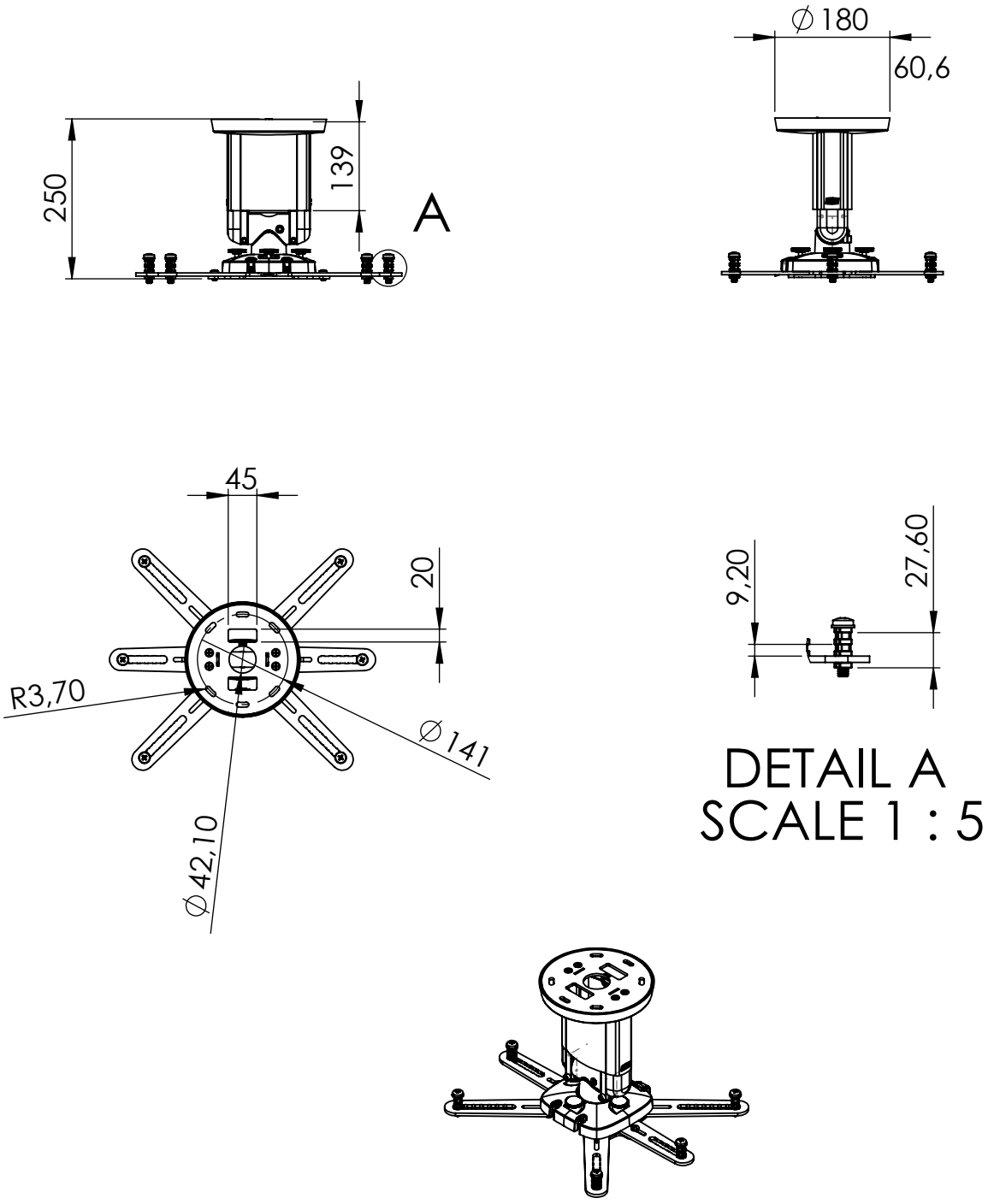

Technical drawing (mm)
PP170002 / SMS Projector Precision PRO 500

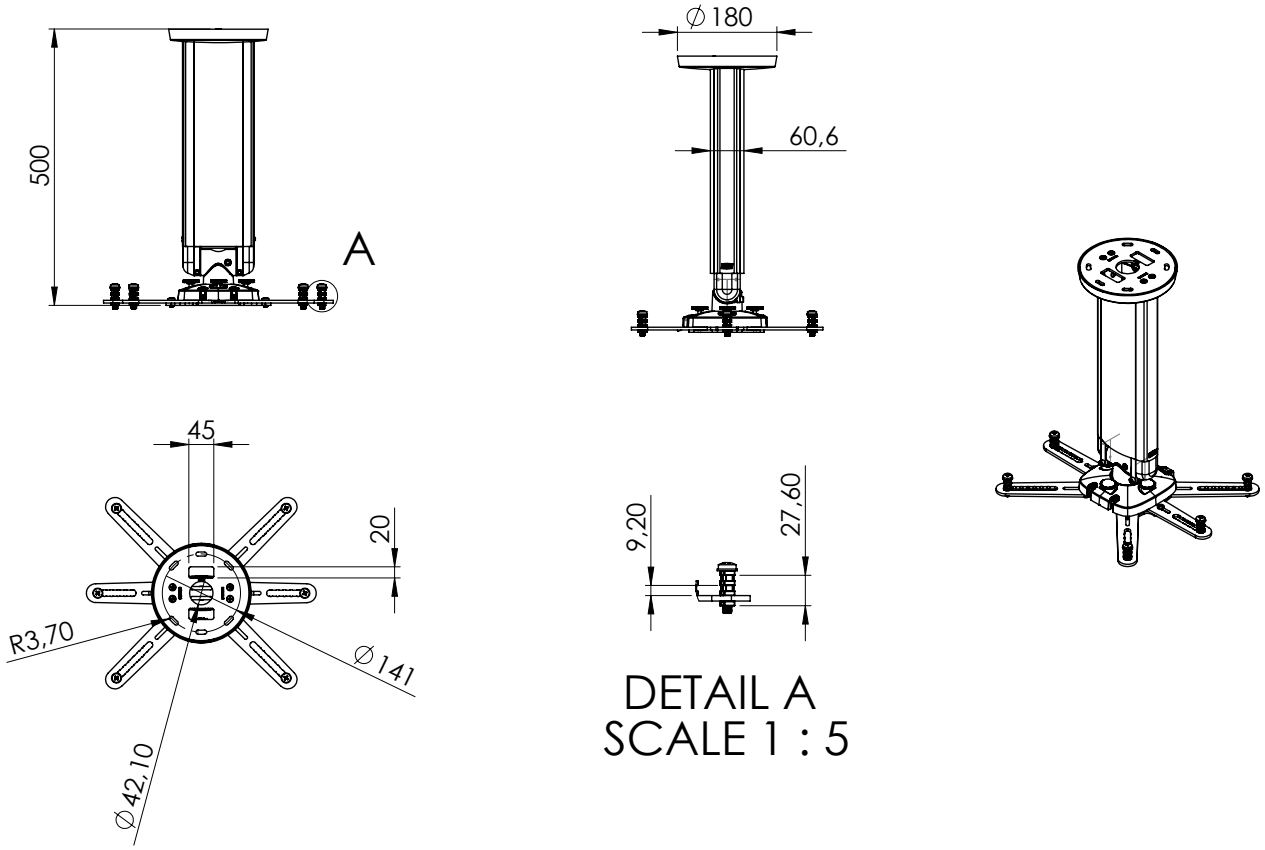

Technical drawing (mm)
PP170003 / SMS Projector Precision PRO 1000

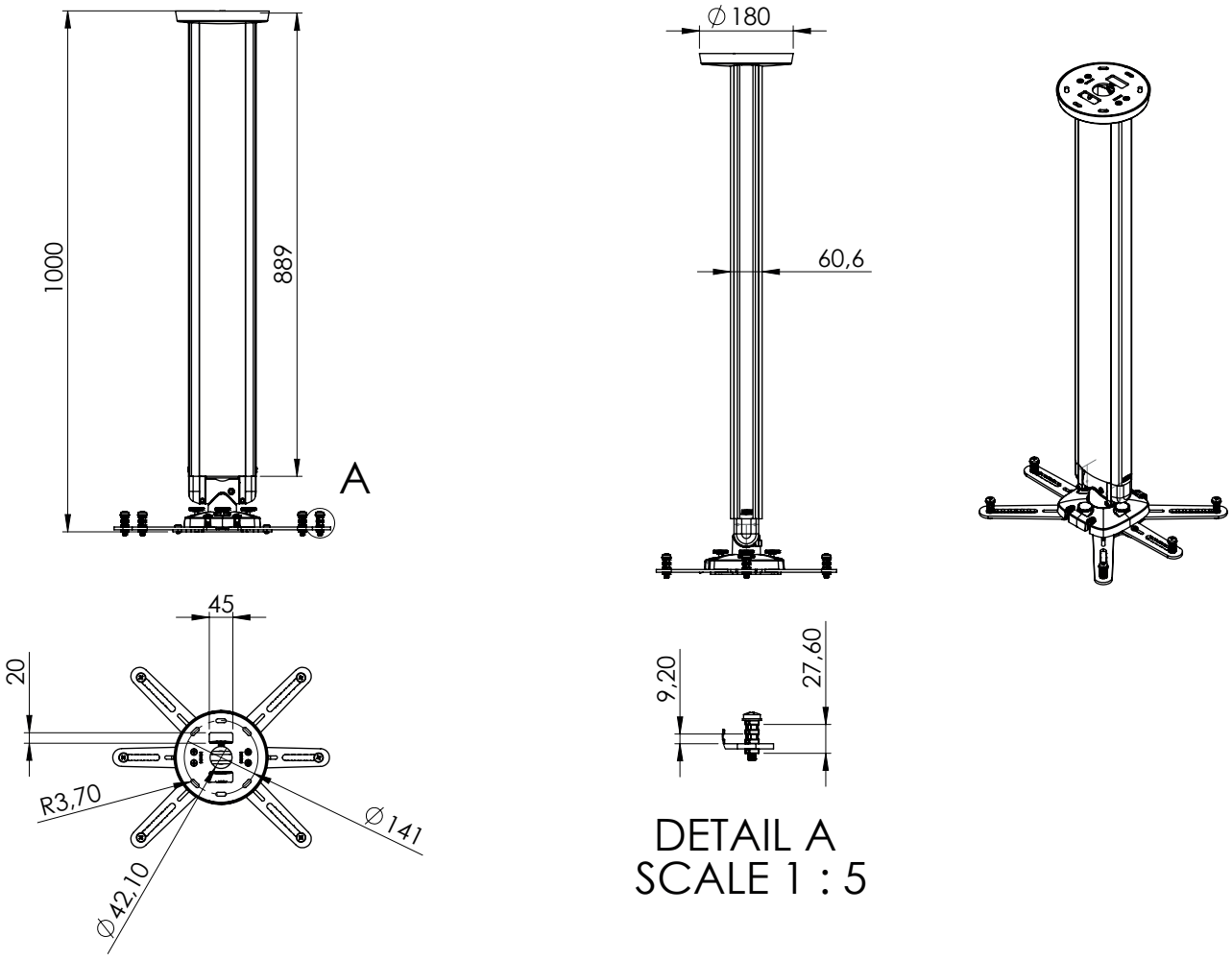

Technical drawing (mm)

PP170001-02-03 / SMS Projector Precision PRO

Max Hole Pattern

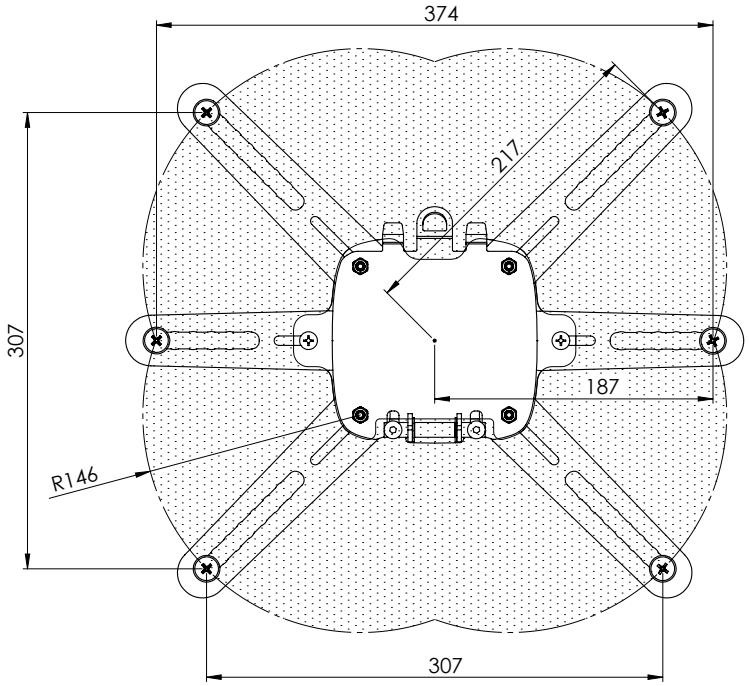

Technical drawing (mm)

PP170001-02-03 / SMS Projector Precision PRO

Min Hole Pattern

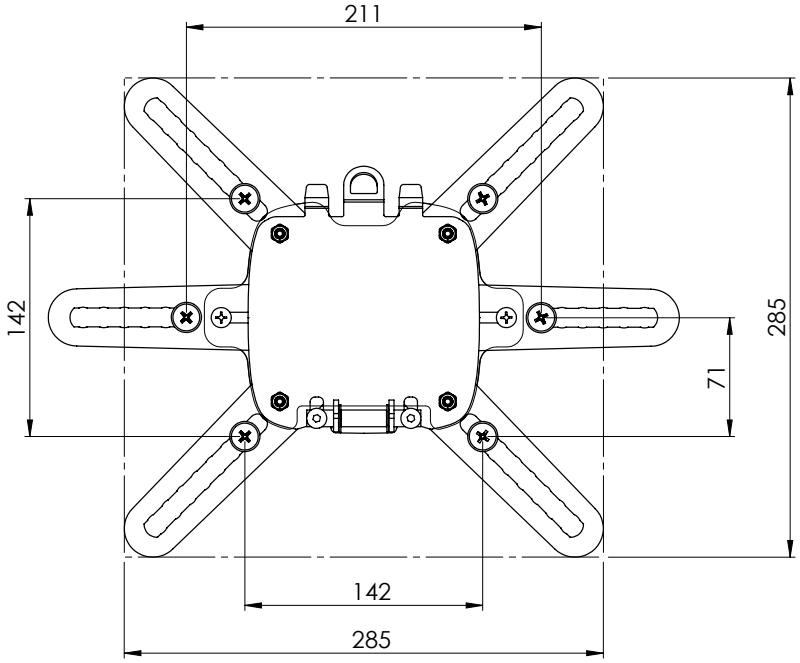

A005778_B, A005777_B, A005776_B Vi förbehåller oss rätten att ändra i produktspecifikationer efter detta dokuments tryckning/publicering.